Kontrollschacht D1

M 1: 20

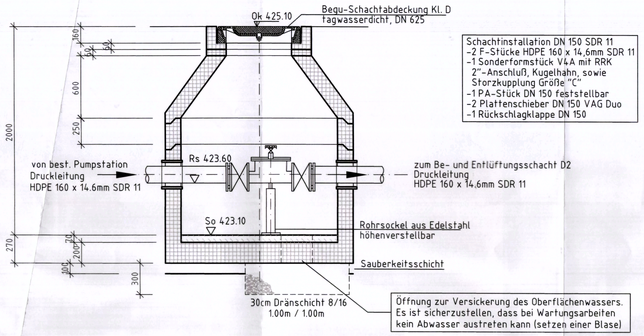

M 1: 20

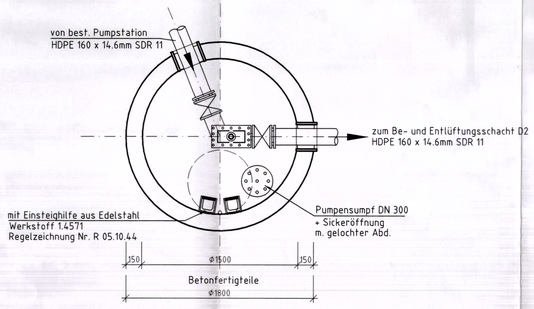

Be-und Entlüftungsschacht D2

M 1: 20

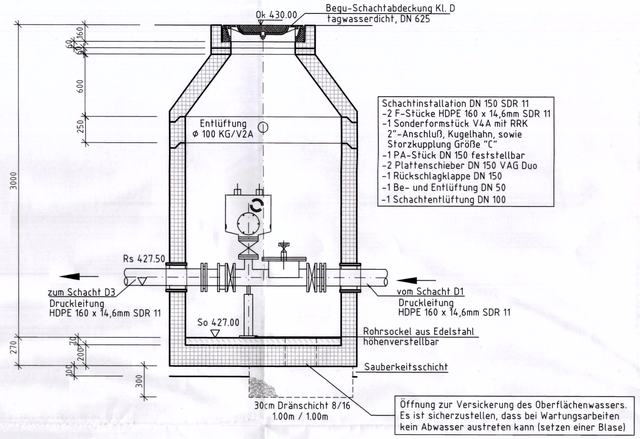

M 1: 20

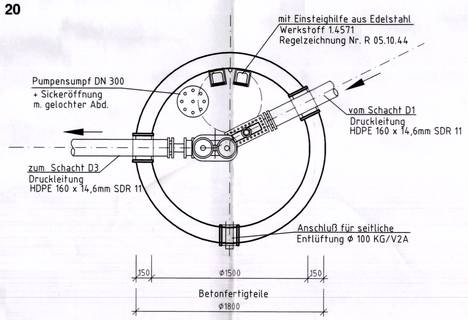

Kontrollschacht D3

M 1: 20

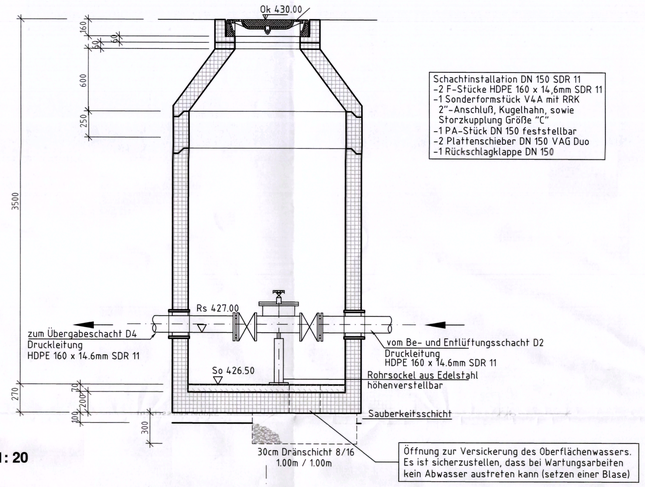

M 1: 20

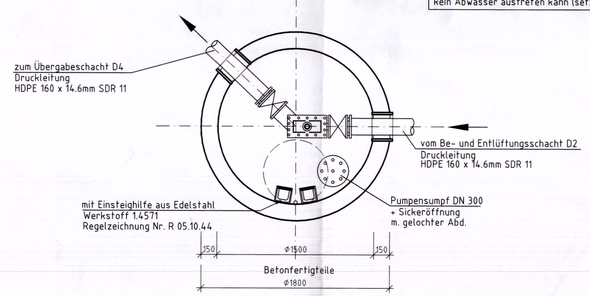

Übergabeschacht D4

M 1: 20

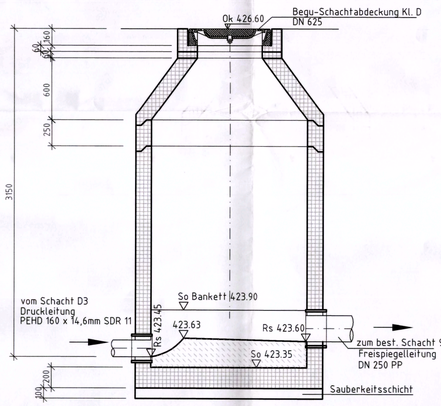

M 1: 20

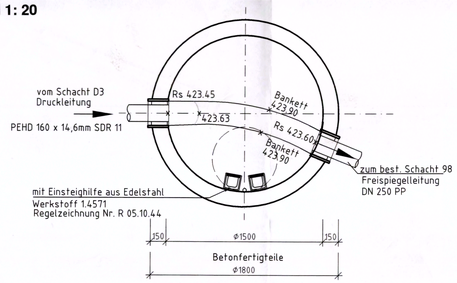

Bestehender Schacht 98

M 1: 20

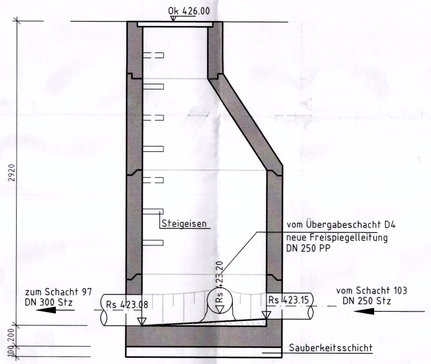

M 1: 20

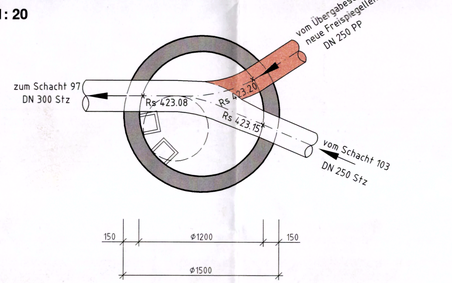

Pumpwerk 6 K 12

M 1: 20

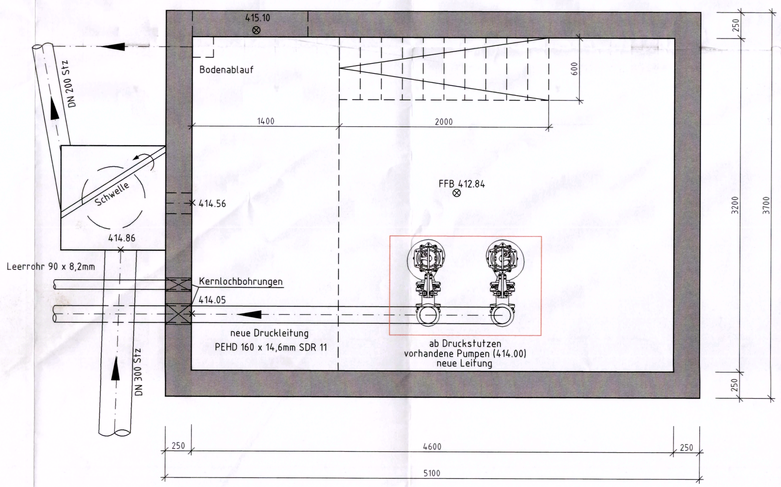

Landeshauptstadt Stuttgart Tiefbauamt
Abteilung Entwässerung

Bauvorhaben: Stuttgart-Möhringen
Plieninger Straße, Kanalerneuerung
Druckleitung Kelley-Barracks

Planinhalt: **Schachtbauwerke**

Ingenieurbüro: PW PLAN
ABWASSER- UND ENTSORGUNGSTECHNIK
FELIX-WANKEL-STRASSE 35
73760 OSTFILDERN-NELLINGEN
TEL.: 0711 / 34 29 13 10
FAX: 0711 / 34 29 13 18
e-mail: pw-plan@t-online.de

Auftr. Nr.: gez. Herr Riedel

	Datum	Art der Änderung
a	01.03.2005	Ergänzung nach Umlauf 66-6.5/66-3.14.2
b		
c		
d		

Planungsstufe: **Ausführungsplanung**

Maßstab: **1: 20**

Anerkannt

66-4	am
66-4.5	am
66-6.5	am 07.01.2005 gez. Herr Neuhaus
66-3.12	am 25.11.2004 gez. Herr Pfeuffer

Plan Nr. 5 — Index

Datum: **01. Februar 2005**

Projektnummer: K 0 4 | 5 1 4 2 | 1 0 | 0 0 0

Mikroverfilmungsnummer

Bauabteilung	Projektvorbereitung	Bezirksleiter	Abteilungsleiter
		66-14.2 / 08.02.05 gez. Herr Löffler	gez. Herr Setzer
gezeichnet	Sachgebietsleiter	Abteilungsleiter	Amtsleiter
	gez. Herr Gaugele	gez. Herr Gekeler	